MINIMEX

SUPER BLEND

HEAVY DUTY PROFESSIONAL BLENDER

คู่มือการใช้งาน
เครื่องปั่นน้ำผลไม้

Minimex รุ่น Super Blend (MSB1)

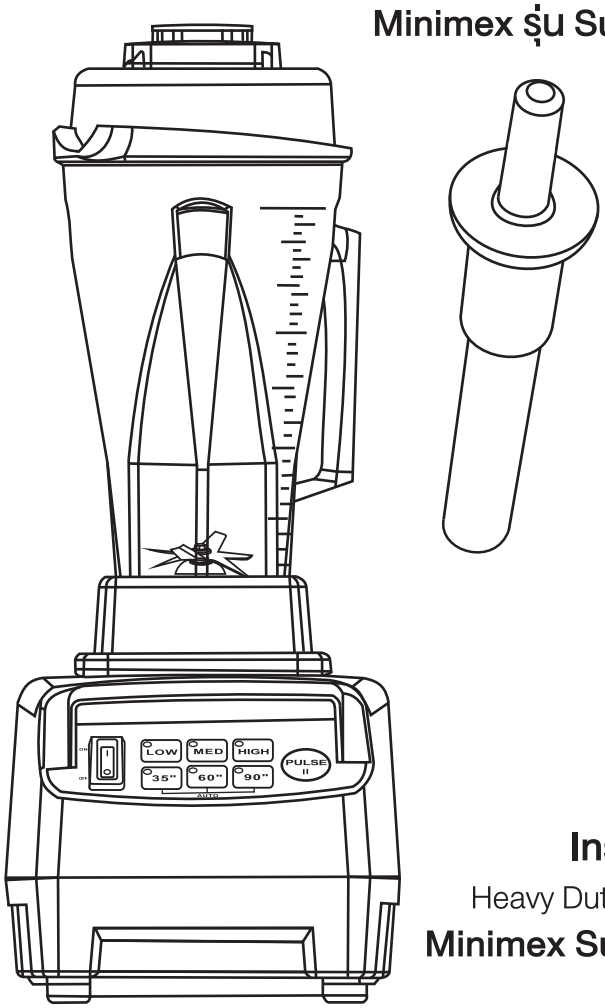

Instruction Manual

Heavy Duty Professional Blender

Minimex Super Blend (MSB1)

ไทย / English

ส่วนประกอบ

Minimex รุ่น Super Blend (MSB1)

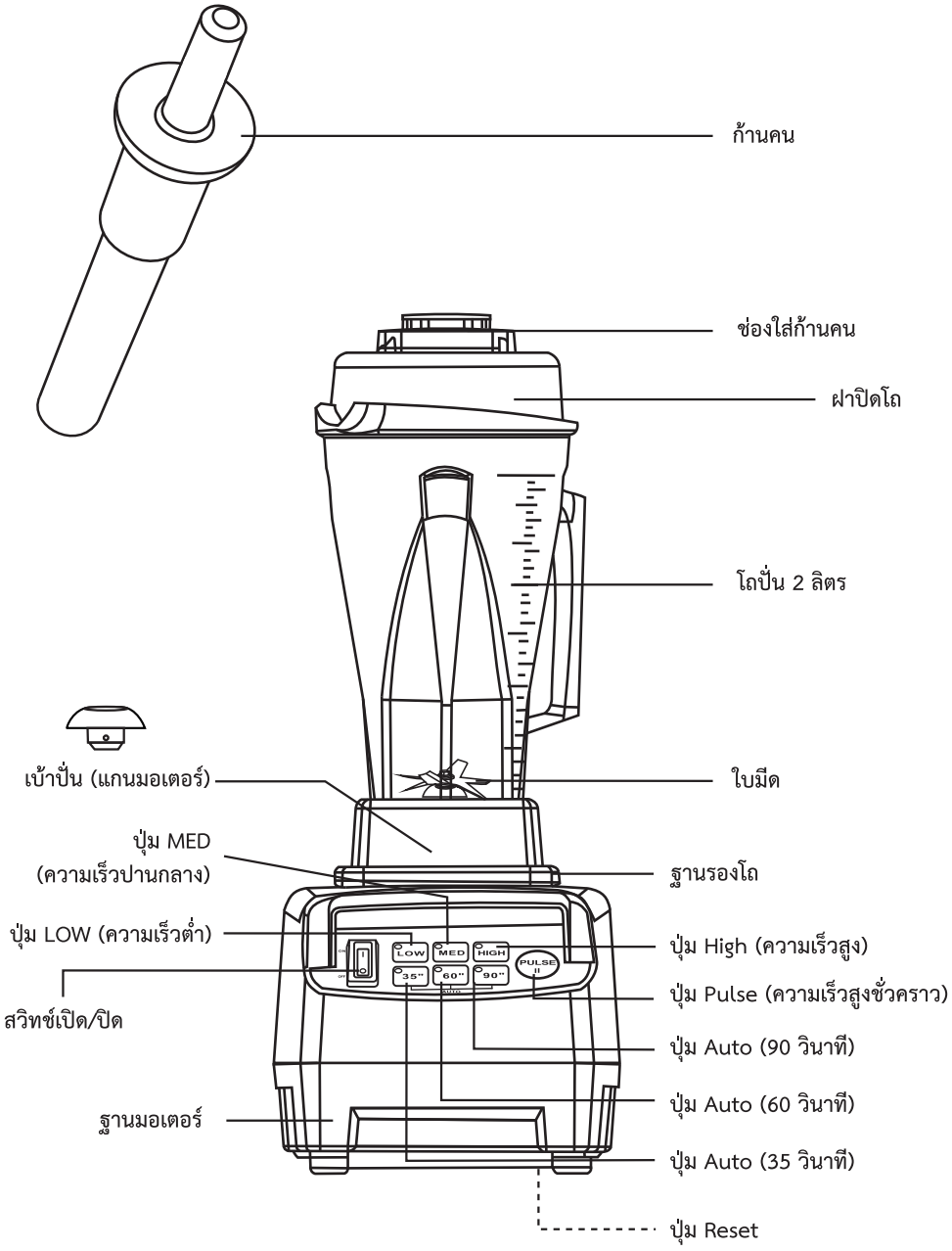

ก่อนใช้งาน

1. เสียบปลั๊กตัวเครื่องเข้ากับเต้าเสียบไฟบ้าน
2. เปิดสวิทช์สัญญาณไฟจะสว่างขึ้น
3. วางโถปั่น ลงบนฐานรองโถให้สนิท และปิดฝาโถ
4. ถ้าปรับความเร็วด้วยตนเอง เลือกระดับความเร็วมอเตอร์ High (ความเร็วสูง) Mid (ความเร็วปานกลาง) Low (ความเร็วต่ำ) เครื่องปั่นจะปรับระดับความเร็วตามที่ต้องการ ปุ่ม pulse คือ การกดให้หมุนในความเร็วสูงสุดชั่วคราว เมื่อเลิกกดเครื่องจะหยุด
5. การปรับแบบอัตโนมัติ กดปุ่ม 35” (วินาที) 60” (วินาที) หรือ 90” (วินาที) เครื่องจะปรับความเร็วจากต่ำถึงสูงโดยอัตโนมัติในเวลาที่กำหนด และหยุดเองโดยอัตโนมัติ ซึ่งเป็นประโยชน์อย่างยิ่ง สำหรับการทำ Smoothie และช่วยแบ่งเบาภาระในกรณีใช้ในร้านค้า
6. ในระบบอัตโนมัติ จะมีสัญญาณไฟ LED สว่างขึ้น และจะมีเสียงเตือน เมื่อสิ้นสุดช่วงเวลาทำงาน

หมายเหตุ : ถึงแม้ท่านจะตั้งเครื่องแบบอัตโนมัติหรือแบบปรับด้วยตนเองก็ตาม ท่านสามารถหยุดการทำงานของเครื่องได้ทันทีตามต้องการ เพียงกดปุ่มใดปุ่มหนึ่งบนตัวเครื่อง

การใช้งาน

1. วางเครื่องบนพื้นที่ราบและแห้ง
2. ห้ามเปิดเครื่องในสภาพโถว่างเปล่า
3. ห้ามยกหรือเปลี่ยนโถขณะเครื่องกำลังทำงาน
4. ห้ามเปิดเครื่องโดยไม่วางโถให้เรียบร้อย
5. เช็ดฐานรองโถให้แห้งตลอดเวลา อย่าปล่อยให้เปียก เพราะความชื้นอาจทำให้เกิดความเสียหายแก่มอเตอร์ได้
6. การวางโถลงบนฐานรองโถ ควรตรวจสอบให้แน่ใจว่าแกนใบมีดสอดเข้าในเบ้าปั่น (แกนมอเตอร์) อย่างสนิทแล้ว
7. ใบมีด มีการหมุนในรอบสูงมาก สูงกว่าเครื่องปั่นทั่วไป การใช้ปั่นที่นานกว่าปกติ จะทำให้เกิดความร้อน และจะทำให้อาหารที่ปั่นร้อนไปด้วย
8. หากเครื่องดื่มยังไม่ถูกปั่นจนทั่ว ขอแนะนำให้ใช้ ปุ่ม Pulse เพื่อช่วยให้เครื่องดื่มถูกปั่นเข้ากันได้ดียิ่งขึ้น หรืออาจใช้เวลาปั่นที่ยาวนานขึ้น
9. ควรใส่น้ำหรือของเหลวร่วมกับการปั่นน้ำแข็งก้อนเสมอ

การทำความสะอาด

ควรถอดปลั๊กก่อนเพื่อความปลอดภัย

1. ใส่น้ำอุ่นลงในโถพอประมาณ ให้ท่วมใบมีด แล้วใส่น้ำยาล้างจานลงไปเล็กน้อย ปิดฝาโถให้เรียบร้อย แล้วเปิดสวิทช์ให้ใบมีดปั่นเป็นเวลาประมาณ 10 วินาที โดยวิธีนี้จะทำให้สิ่งสกปรกถูกล้างออก ล้างโถด้วยน้ำสะอาดแล้วเช็ดให้แห้ง
2. หากต้องการเปลี่ยนใบมีด ให้ถอดใบมีดออกโดยหมุนวงแหวนเกลียวล็อคใบมีดใต้โถ ตามเข็มนาฬิกา
3. การทำความสะอาดฐาน ฐานรองโถและฐานมอเตอร์ ควรใช้ผ้านุ่มชุบน้ำบิดหมาด เช็ดให้สะอาด ห้ามจุ่มฐานมอเตอร์ลงในน้ำเด็ดขาด
4. เพื่อยืดอายุกลไกภายในของใบมีด ไม่ควรจุ่มตัวโถลงในน้ำหรือแช่น้ำเป็นเวลานาน การระมัดระวังนี้ จะช่วยทำให้ระบบหล่อลื่นใบมีดมีอายุใช้งานยาวนานขึ้น

การรับประกัน

เครื่องปั่นน้ำผลไม้ MINIMEX มีการรับประกันคุณภาพและฝีมือการประกอบเฉพาะส่วนของมอเตอร์เป็นระยะเวลา 1 ปี ทั้งนี้ไม่รวมการสึกหรอจากการใช้งานตามปกติ หรือความเสียหายที่เกิดจากการใช้งานผิดพลาดของผู้ใช้ ไม่รวมการสึกหรอของใบมีด ส่วนประกอบของใบมีดและโถปั่น การรับประกัน จะถูกยกเลิกทันทีหากนำไปใช้ในลักษณะที่นอกเหนือจากการออกแบบ คือการปั่นผลไม้ และอาหารในครัวเรือน หรือมีการซ่อมแซมโดยนายช่างที่มิใช่ช่างศูนย์บริการฯ ของ MINIMEX หากท่านต้องการรายละเอียดเพิ่มเติมในการบริการ สามารถติดต่อที่ศูนย์บริการฯ โทร. 0-2817-8999

การแก้ปัญหา

(เมื่อเกิดปัญหาใดๆ ควรถอดปลั๊กไฟออกจากเต้าเสียบไฟบ้าน)

1. เครื่องปั่นนี้ มีระบบตัดไฟอัตโนมัติ เมื่อใช้งานหนักเกินกำหนดของมอเตอร์ ทั้งนี้เพื่อความปลอดภัย หากเกิดกรณีดังกล่าวกับการใช้งานของท่าน ควรนำอาหารที่ปั่นออกจากโถปั่นก่อน แล้วกดปุ่ม Reset ใต้ฐาน เพื่อให้สามารถกลับมาใช้งานได้ตามปกติอีกครั้งหนึ่ง
2. หากเครื่องหยุดโดยไม่ทราบสาเหตุ ควรตรวจสอบให้แน่ใจว่าสายไฟมีการติดตั้งกับฐานมอเตอร์อย่างถูกต้องสมบูรณ์หรือไม่
3. หากเครื่องหยุดทำงาน และท่านได้ทำการตรวจสอบตามข้อ 1 และ 2 แล้ว ยังไม่สามารถแก้ปัญหาได้ ควรติดต่อศูนย์บริการฯ ไม่ควรซ่อมด้วยตัวเอง หรือช่างที่มิใช่ช่างจากศูนย์บริการฯ เพราะจะทำให้การรับประกันสิ้นสุดทันที
4. หากพบว่าสายไฟมีรอยฉีกขาดหรือเสียหาย ควรส่งเข้าเปลี่ยนใหม่ ณ ศูนย์บริการฯ โทร. 02-817-8999
5. ชุดใบมีดมีการสึกหรอ หากใช้เวลานาน ควรส่งเข้าศูนย์บริการฯ เพื่อเปลี่ยนใหม่ (ชุดใบมีดมิได้อยู่ในเงื่อนไขของการรับประกัน) (ชุดใบมีดที่เปลี่ยนใหม่มีความคม ควรใช้ด้วยความระมัดระวัง)

คำเตือนเพื่อความปลอดภัย

โปรดอ่านอย่างละเอียด

- เพื่อป้องกันไฟช็อตหรือไฟฟ้าลัดวงจร ห้าม วางตัวเครื่อง หรือสายไฟลงในน้ำหรือของเหลวชนิดอื่น
- หากอนุญาตให้เด็กใช้ควรดูแลอย่างใกล้ชิด
- ถอดปลั๊กไฟออกจากเต้าเสียบไฟบ้านทุกครั้ง ที่ถอดเครื่องหรือทำความสะอาด
- หลีกเลี่ยงการสัมผัสชิ้นส่วนที่มีการเคลื่อนไหว ห้ามใช้มือหย่อนลงไปในโถปั่น
- หากเครื่องตกจากที่สูง หรือพบว่ามีการถลอกฉีกขาดของสายไฟ ควรหยุดใช้ทันที แล้วส่งเข้าตรวจสอบ ณ ศูนย์บริการฯ
- การซ่อมหรือบำรุงรักษาต่างๆ ขอแนะนำให้ท่านส่งเข้าศูนย์บริการฯ ของ Minimex เท่านั้น
- เครื่องปั่นนี้ออกแบบให้ใช้ในที่ร่มเท่านั้น ห้ามใช้ในที่โล่งแจ้งอย่างเด็ดขาด
- อย่าให้สายไฟแขวนหรือตรึงตามขอบโต๊ะ หรือเต้าเสียบไฟ
- ขณะเครื่องทำงานควรเอาเครื่องใช้ต่างๆ ออกห่างจากโถปั่น เพื่อป้องกันอันตรายร้ายแรงที่อาจเกิดขึ้น การใช้เกรียงขูดอาจทำได้เฉพาะเมื่อขณะเครื่องหยุดเท่านั้น
- ใบมีดมีความแหลมคม ควรใช้ความระมัดระวัง
- เพื่อป้องกันอันตรายที่อาจเกิดขึ้นได้ การประกอบใบมีดลงในโถต้องทำด้วยความระมัดระวัง ห้ามดึงหรือถอดโถปั่นออกขณะเครื่องกำลังทำงาน
- ปิดฝาทุกครั้งที่ใช้งาน
- โรงงานผู้ผลิตไม่แนะนำให้ใช้อุปกรณ์อื่นๆ นอกเหนือจากที่ให้มาพร้อมกับตัวเครื่อง เพราะอาจทำให้เกิดอันตรายได้
- ควรเติมอาหารหรือน้ำลงในโถไม่เกิน ⅔ ความจุของโถเมื่อใช้ไม้คน การใช้ไม้คนควรสอดไม้คนผ่านช่องของฝาปิดเท่านั้น
- การเติมอาหารลงในโถมากเกินไป อาจทำให้ล้น เสียหาย และเป็นอันตรายได้
- ควรวางเครื่องไว้บนพื้นราบที่มั่นคง และแห้งเท่านั้น
- ตรวจสอบให้แน่ใจว่า ท่านได้วางโถปั่นเข้าแท่นอย่างสนิทและปิดฝาให้เรียบร้อย ก่อนเปิดสวิทช์ใช้งาน
- หากปั่นของเหลวร้อน ควรเอาด้ามคนออก เพื่อให้ไอร้อนสามารถระบายออกจากโถได้
- ตรวจสอบให้แน่ใจว่า ปิดฝาได้อย่างถูกต้อง ไม่กลับด้าน การปิดฝาหรือถอดออก สามารถทำได้เฉพาะขณะเครื่องปิดเท่านั้น
- อย่าปล่อยเครื่องให้ทำงานโดยปราศจากการดูแล

เก็บคู่มือนี้ไว้เพื่ออาจใช้ในอนาคต

PARTS & FUNCTIONS

Minimex รุ่น Super Blend (MSB1)

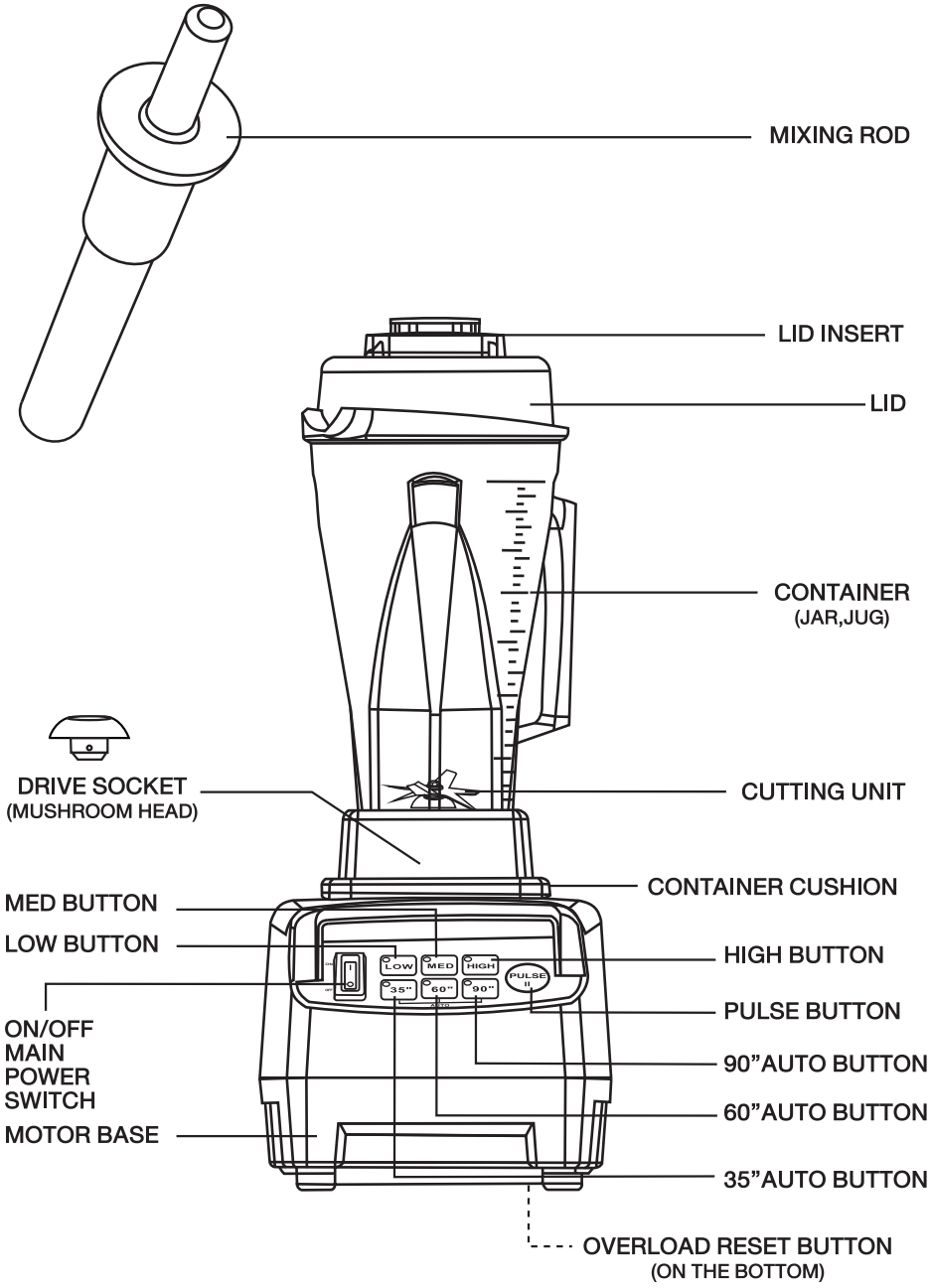

QUICK GUIDE

1. Insert the power plug into an electrical outlet.
2. Turn on the main power switch.
3. Properly fill and place the blender jug on the base,making sure the jug fits securely and the lid is tightly attached.
4. Manual operation:select HIGH,MED, LOW,(these selections will cause the blender to blend continuously at the predetermined speed) or PULSE (PULSE is the fastest speed when pressing the switch and holding down as needed).
5. Automatic cycle operation: press 35" , 60" , or 90" for automatic blend and shut off. Automatic blending cycles will blend at various speeds for a predetermined period oftime, perfectfor a quick smoothie or iced drinks,predominantly in a busy commercial environment.
6. There is a red LED display during the cycle, and a long beep signals the end of the automatic cycle.
   NOTE : To stop the operation at any time,press any button.

OPERATING INSTRUCTIONS

1. Operate blender on a flat, clean, and dry surface.
2. Never operate the blender when the jug is empty.
3. Do not attempt to remove or replace the jug while the motor is running.
4. Never run motor while jug is not in place.
5. Wipe water off of the cushion before operation,Any water present could be pulled in and will cause damage to the motor!
6. Make sure the drive shaft on the jug is fully engaged into the drive socket and that the blade is firmly affixed to the drive shaft.
7. This blender is a high-speed unit. Blending times are much faster than those of other blenders, but extended use will heat up the contents of the blender.
8. If drink has mixed well but not blended completely,press PULSE for extra blending time or choose a longer automatic cycle.
9. Always add some liquid to crush ice cubes.

CLEANING

Warning : Unplug the power cord to ensure safety.

1. Place a little warm water with a small amount of detergent into the jug. Attach lid and switch blender on for approximately 10 seconds. This will remove almost all residue. Empty jug, rinse, and leave upturned to dry. Do not clean inside of jug by hand unless cutting unit has been removed.
2. To remove or replace blade assembly, simply turn the retaining ring at the bottom of the jug counter-clockwise.
3. To clean motor base,use a slightly damp cloth only. Never immerse motor base in water.
4. To extend the lifespan of the cutting unit, please do not immerse the jug in water or leave water in the jug for a long period of time.Following this precaution will help to prevent rusting of the ball bearing by reducing its potential contact with water to a minimum.

Warantee

The warantee for Minimex Blender model Super Blend (MSB1) cover the defective of motor and it's base for a period of 1 year after the date of purchase. This warantee is not cover for natural wears and tears and accident take place to the machine (such as: drop of machine, electricity search). This warantee void if the user is not use according to the instruction described in this manual, if service by the third parties that are not our authorized person. This warantee is not cover for wears and tears of cutting unit and jar. Should you need any information, please contact our MiniMex service center Tel : 02 817 8999

TROUBLESHOOTING

Warnin : Unplu the power cord to ensure safet .

1. This blender is fitted with a safety overload switch at the bottom of the machine. If the motor overloads, the power will be automatically cut to ensure safety. Please check and remove unsuitable blending ingredients, then press the reset button (on the bottom) to start again.
2. Ensure that the power cord is correctly connected to the blender.
3. 1f the blender still does not function correctly, contact and consult your nearest distributor and refer to the warranty card.Do not attempt to disassemble and repair it on your own.
4. If the power cord is damaged,it must be replaced or repaired by a qualified electrician or engineer to avoid hazard.
5. After long-term use, the cutting unit will wear down and require replacement. Contact your store of purchase, nearest distributor, or one of our after-service centers. **Warning: Blades are sharp, handle carefully.**

IMPORTANT SAFEGUARDS

Read all instructions

- To protect against risk of electrical shock, do not place blender base or power supply cord in water or in any other liquid.
- Close supervision is necessary when the appliance is used by or near children.
- Unplug from outlet prior to assembling or cleaning the appliance.
- Avoid touching moving parts.
- Do not operate the appliance with a damaged cord or plug, or after the appliance malfunctions or is dropped or damaged in any manner.
- Return appliance to nearest authorized service facility for examination, repair, or electrical or mechanical adjustment.
- Do not use outdoors.This appliance is for indoor use only.
- Do not let cord hang over the edge of the table or counter.
- Keep hands and utensils out of the jug while operating to reduce risk of severe injury or damage. A scraper may be used only when the blender is OFF.
- Blades are sharp. Handle carefully.
- To reduce risk of injury, never place cutting blade assembly on base without ensuring the jug is properly attached; never remove the jug during operation.
- Only operate the blender with the lid in place.
- The manufacturer does not recommend use of attachments,including canning jugs, because these may cause injury.
- Jug should not be more than 213 full when blending or when mixing rod is left in place. Mixing rod (tamper tool) must ONLY be used through the hole in the lid when blender is in operation.
- Over-processing will cause the mixture to overheat.
- Ensure the blender on a flat, level, stable and dry surface prior to operation.
- Always ensure that the jug is properly seated in position and the jug lid is properly fitted and secured before switching on the blender.
- When blending hot liquids: remove center piece (LID INSERT) of two-piece cover to allow steam to escape. Always start the motor on low speed or auto mode.
- Ensure that the lid is located under raised projections on the jug before switchingon. The lid can only be removed when the blender is OFF and the cutting unit has ceased turning.
- Never leave the blender unattended when in use.

SAVE THESE INSTRUCTIONS

MEMORY